ЛИМЦ.60148.11.000.016

Перв. примен.
ЛИМЦ.60148.11.000.000-01
Справ. №

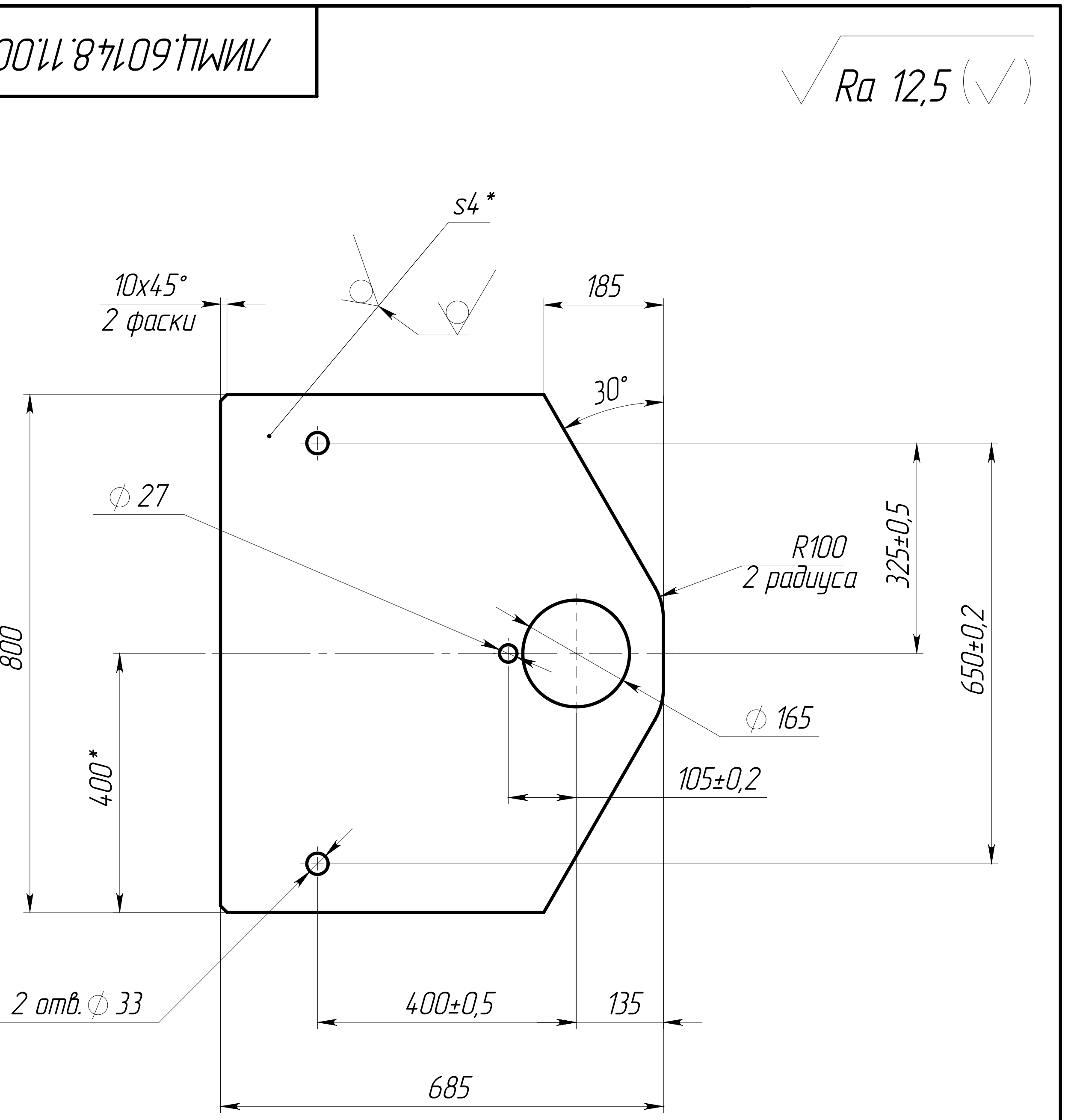
Ra 12,5 (√)
s4 *
10x45°
2 фаски
185
30°
⌀ 27
R100
2 радиуса
325±0,5
650±0,2
800
400*
⌀ 165
105±0,2
2 отв. ⌀ 33
400±0,5
135
685

1. *ŭǪǳӇǯÅë ǯǵì ǻǹÅǪǪŇǴ.
2. Общие допуски по ГОСТ 30893.1: H14, ±IT14/2.
3. Покрытие: грунтовка "НОВАКС" 02227 Цинк (NOVAX Primer 02227 Zn), 60 мкм; грунтовка "НОВАКС" 02284 ВС (NOVAX Primer 02284 HS), 180 мкм (1–2 слоя); эмаль "НОВАКС" 13524 ВС (NOVAX Topcoat 13524 HS), 80 мкм. Цвет серый, RAL 7035. Кроме отверстий.
4. ǖǪÅǴǲÅŇǪǪÆÊ ŇǫŇǲƿǪäǯƿǲǯ äǯÅÆǯǰǪ.

Подп. и дата
Инв. № дубл.
Взам. инв. №
Подп. и дата
Инв. № подл.

ЛИМЦ.60148.11.000.016

Изм.	Лист	№ докум.	Подп.	Дата
Разраб.		Быков		6.10.25
Пров.		Лаптев		
Т. контр.				
Н. контр.				
Утв.		Соломатин		

Лист

Лит.	Масса	Масштаб
	14.56	1:10

Лист | Листов 1

Лист $\frac{\text{Б–ПН–4 ГОСТ 19903–2015}}{\text{Ст3сп5 ГОСТ 14637–2024}}$

АО "БТ"

Шифр:

Копировал

Формат А4